Защищенный компьютер для установки на погрузчик Darveen VT-740A

Darveen VT-740A - это защищенный компьютер, предназначенный для работы на погрузчиках, грузовых автомобилях, автобусах и других транспортных средствах. Устройство на базе **Android** оснащено высокопроизводительным 6-ядерным процессором, который работает вкупе с оперативной памятью **4 ГБ** и постоянной памятью **32 ГБ.** Присутствуют встроенные модули **Wi-Fi 5, Bluetooth 4.2, 4G LTE/5G и GNSS**, которые обеспечивают бесперебойную беспроводную связь в режиме реального времени. Корпус с безвентиляторной системой охлаждения позволяет соответствовать степени защиты от пыли и влаги по протоколу **IP65**. Так же модель прошла тестирование на вибростойкость - Darveen VT-740A соответствует военному стандарту **MIL-STD-810G**.

- 10,4-дюймовый TFT-LCD дисплей с проекционным емкостным сенсорным экраном.
- Передняя панель интегрирована с функциональными клавишами управления.
- Прочный алюминиевый корпус и безвентиляторная система охлаждения.
- Степень защиты IP65 от пыли и влаги.
- Соответствует стандартам вибрационных испытаний MIL-STD-810G.
- Широкий диапазон питания (8 - 36 V DC) с регулировкой зажигания.
- Гибкие возможности для соединения и передачи данных другим устройствам через Wi-Fi 5, Bluetooth 4.2, LTE/5G, GNSS.

Darveen VT-740A

VT-740A

DARVEEN

Характеристики

Экран	
Размер	10.4 дюйма (4:3)
Тип сенсора	Проекционный емкостной мультитач
Тип экрана	TFT LCD
Разрешение	1024 x 768
Яркость	400 nits
Коэффициент контраст-ти	1400:1
Углы обзора	89 (влево), 89 (вправо), 89 (вверх), 89 (вниз)
Количество цветов	16.2 Млн.
Система	
Процессор	Rockchip RK3399, 2-ядерный A72 + 4-ядерный A53 (1,8 ГГц)
Оперативная память	4Гб DDR4-1866
Постоянная память	32GB EMMC
Клавиатура/кнопки	
Кнопки	Включение/выключение питания Регулировка яркости Функциональные клавиши F1-F6, определяемые пользователем Светодиодный индикатор питания
Интерфейсы	
USB	1x USB 3.0/OTG (Type A), 1x USB 2.0 (Type A)
Последовательный порт	1x RS-232 (DB9)
Ethernet	1x GbE LAN (RJ45)
Слот для SIM карты	1x разъем Nano SIM
Слот для TF карты	1x TF слот (up to 128GB)
Антенна	2-4x TNC для подключения внешней антенны (Wi-Fi, Bluetooth, WWAN, GNSS)
Передача данных	
Wi-Fi	Wi-Fi 5: 802.11a/b/g/n/ac, 2.4G/5G
Беспроводная связь	4G, LTE 5G, NSA/SA (опционально)
Bluetooth	Bluetooth 4.2
GNSS	GPS, GLONASS, Galileo, BeiDou
Звук	
Динамик	8Ω/2W, двойные студийные динамики
Питание	
DC Вход	8-36V DC
Потребление	14W
Режим питания	ATX (по умолчанию), AT
Операционная система	
Android	Android 11
Корпус	
Размеры	280 x 239 x 69 мм
Вес	3.0 кг
Отверстия для крепления	VESA 75 и 100
Материал	Сверхпрочный алюминий, отлитый под давлением
Окружающая среда	
Рабочая температура	-20 to 60°C
Температура хранения	-40 to 70°C
Влажность	95% @ 70°C, без конденсата
Ударопрочность	MIL-STD-810G 516.6 Процедура I
Вибростойкость	MIL-STD-810G 514.6 Процедура I
Класс защиты	IP65
Сертификаты	
EMS	CE, FCC
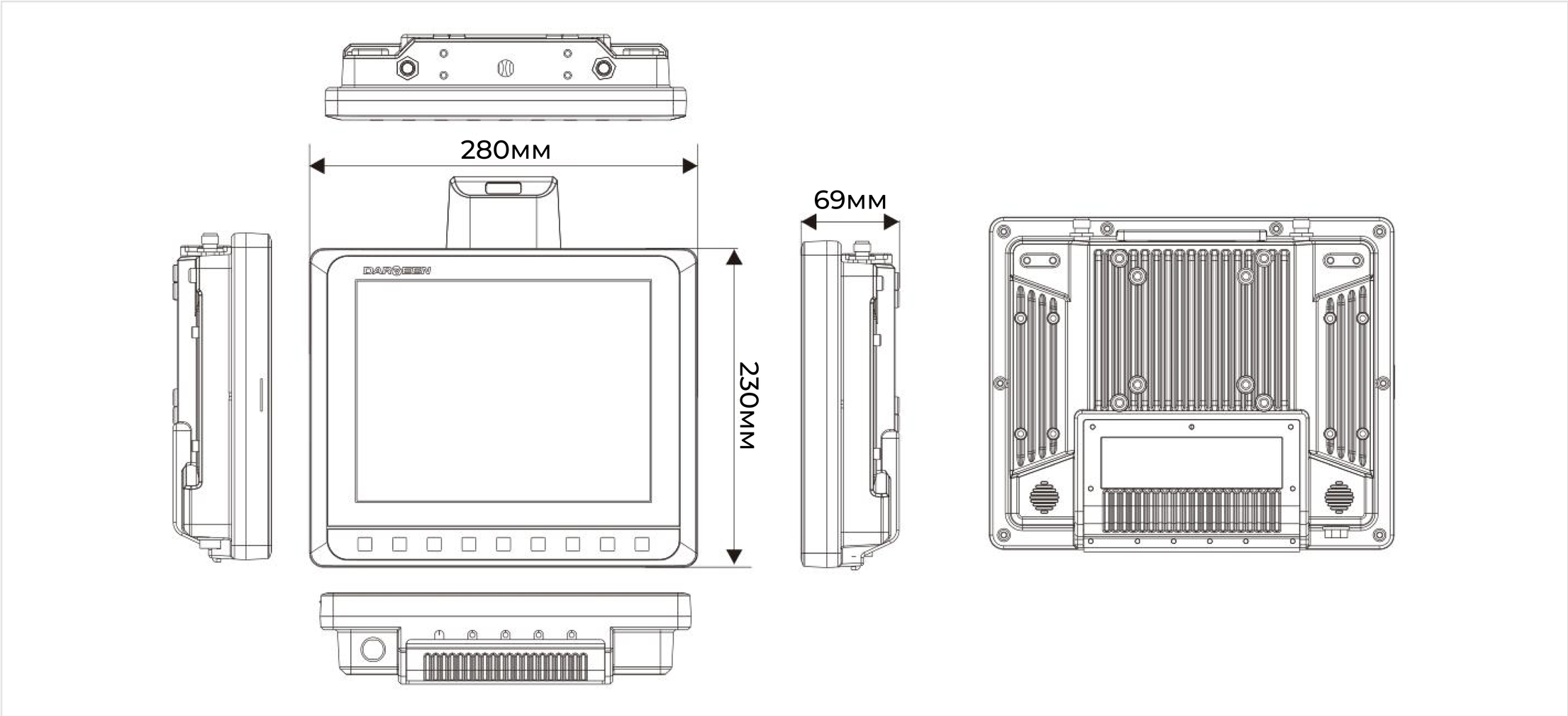
Размеры